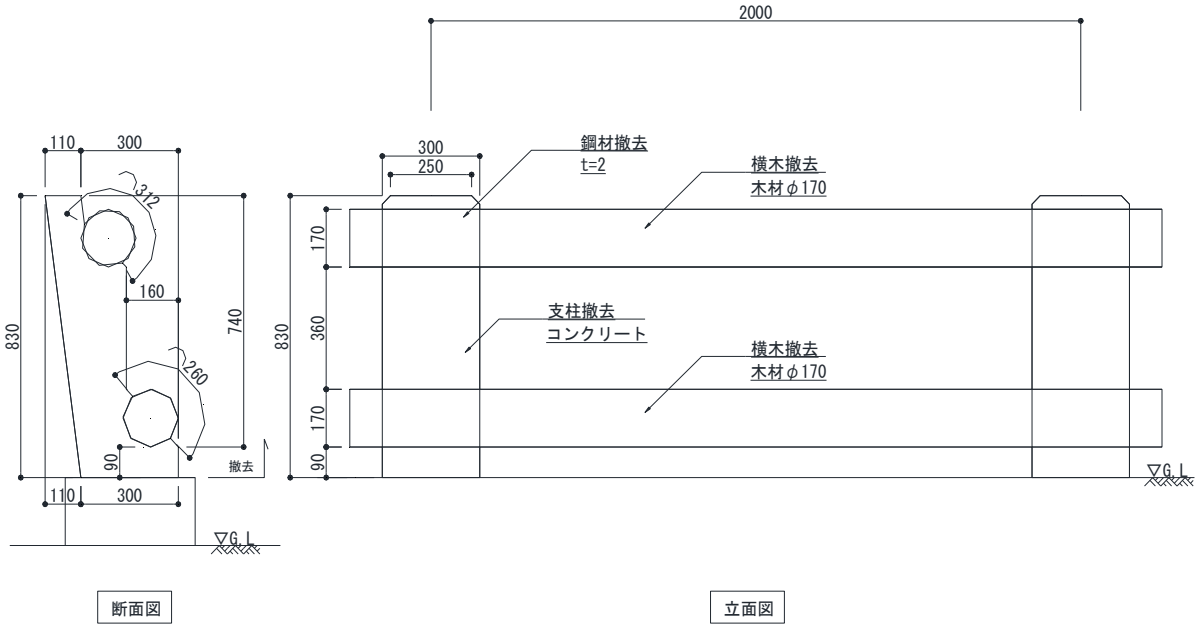

材　料	摘　要	計　算　式		数　量	単位	摘要
柵撤去	H830	10m	10.000	10.00	m	
木くず	横木	(0.085*0.085*3.14)*10*2	0.454	0.45	m3	
無筋コンクリート	支柱	((0.3+0.41)/2*0.83-(0.3+0.17)/2*0.74)*10	1.208	1.21	m3	
鉄くず	t=2	0.3*0.17*0.02*2*(10/2)	0.010	0.01	m3	
木くず		0.454　×0.55(木くず比重)	0.250	0.25	t	
無筋コンクリート		1.208　×1.48(Co塊無筋比重)	1.787	1.79	t	
鉄くず		0.010　×1.13(金属くず比重)	0.012	0.01	t	

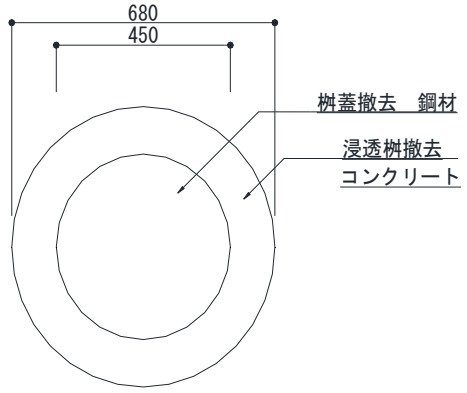

平面図

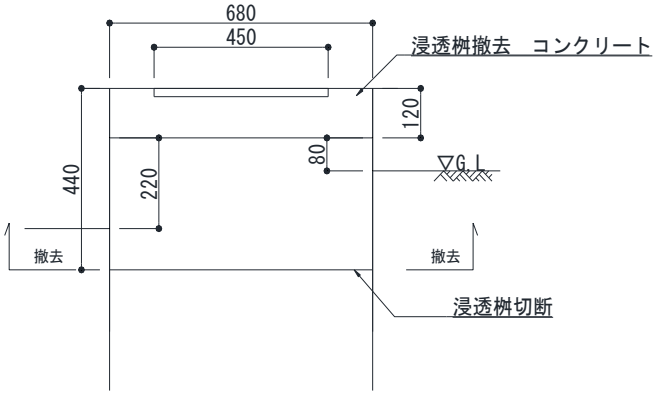

立面図

材　料	摘　要	計　算　式		数　量	単位	摘要
浸透桝撤去	φ680	10m	10.000	10.00	基	
コンクリート	二次製品	((0.34*0.34*3.14-0.225*0.225*3.14)*0.32+(0.34*0.34*3.14*0.12))*10	1.088	1.09	m3	
鉄くず	桝蓋　37.8kg/枚	37.8*10/1000	0.378	0.38	t	
二次製品コンクリート		1.088　×1.48(Co塊無筋比重)	1.611	1.61	t	
鉄くず		0.378	0.378	0.38	t	
埋戻し		(3.14*0.34*0.34*(0.1+0.24)/2)*10	0.617	0.62	m3	

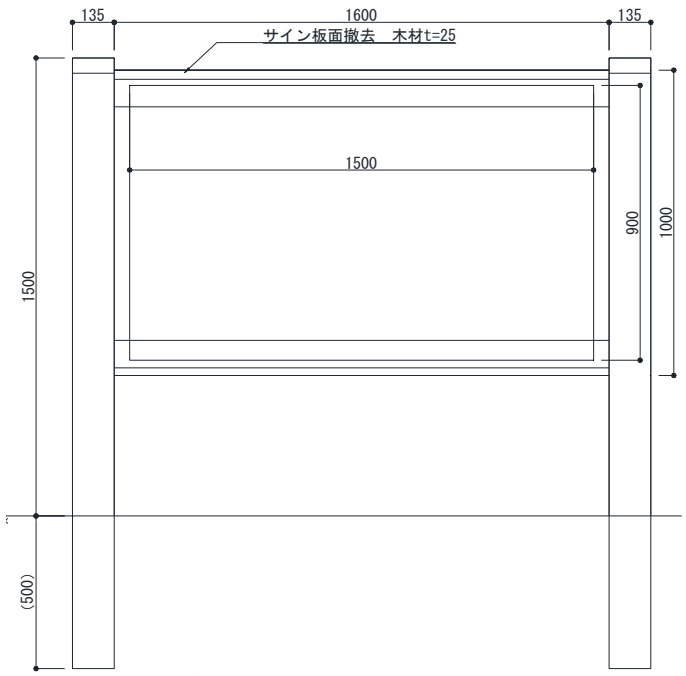

※(　)内の数値は参考値とする

立面図

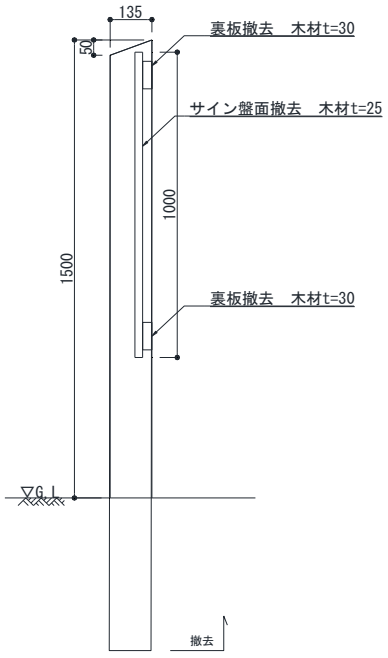

断面図

材　料	摘　要	計　算　式	数　量	単位	摘要
トイレ記名サイン撤去	H1500	10m　10.000	10.00	基	
木くず	支柱	0.135*0.135*2.0*2*10　0.729	0.70	m3	
木くず	サイン盤面	1.6*1.0*0.025*10　0.400	0.40	m3	
木くず	裏板	1.5*0.9*0.03*10　0.405	0.41	m3	
		合計　1.534	1.53	m3	
木くず		1.534　×0.55(木くず比重)　0.844	0.84	t	

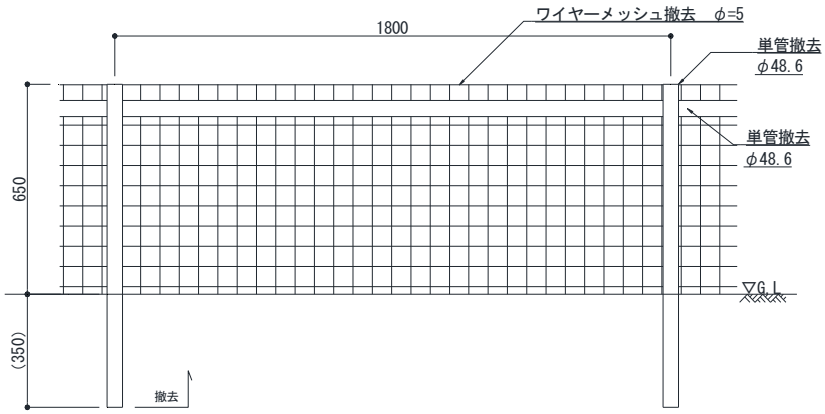

※(　)内の数値は参考値とする　立面図

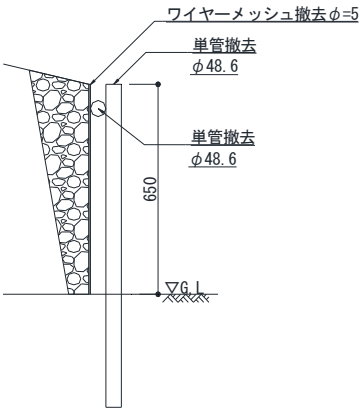

断面図

材　料	摘　要	計　算　式	数　量	単位	摘要
単管土留め撤去	H650	10基　10.000	10.00	m	
鉄くず	支柱　単管φ48.6　t 2.4　4kg/m	1*4*10/1.8/1000　0.022	0.02	t	
鉄くず	横棒　単管φ48.6　t 2.4　4kg/m	2.44*10/1000　0.024	0.02	t	
鉄くず	ﾜｲﾔｰﾒｯｼｭφ5 3.08kg/m2	10*0.65*3.68/1000　0.024	0.02	t	
		合計　0.071	0.07	t	
鉄くず		0.071　0.071	0.07	t	

工種 鉄筋ロープ柵撤去	数量計算書 10 m 当り積算	1/1

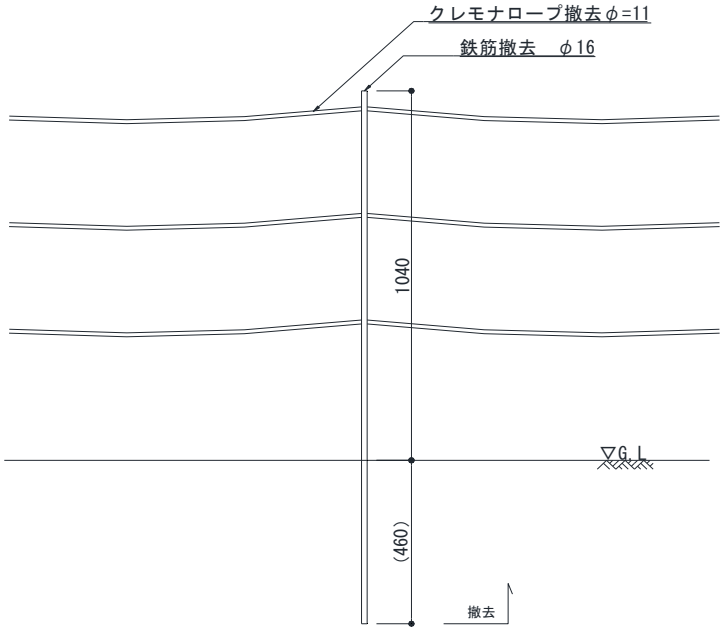

※( )内の数値は参考値とする

立面図

材 料	摘 要	計 算 式		数 量	単位	摘要
鉄筋ロープ柵撤去	H1040	10基	10.000	10.00	m	
鉄くず	支柱 φ16 1.56kg/m	1.5*1.56*10/2/1000	0.012	0.01	t	
廃プラスチック類	ｸﾚﾓﾅﾛｰﾌﾟφ12 16.8kg/m	10*4*16.8/1000	0.672	0.67	t	
鉄くず		0.012	0.012	0.01	t	
廃プラスチック類		0.672	0.672	0.67	t	

工種 金網土留め撤去	数量計算書	10	m	当り積算	1/1

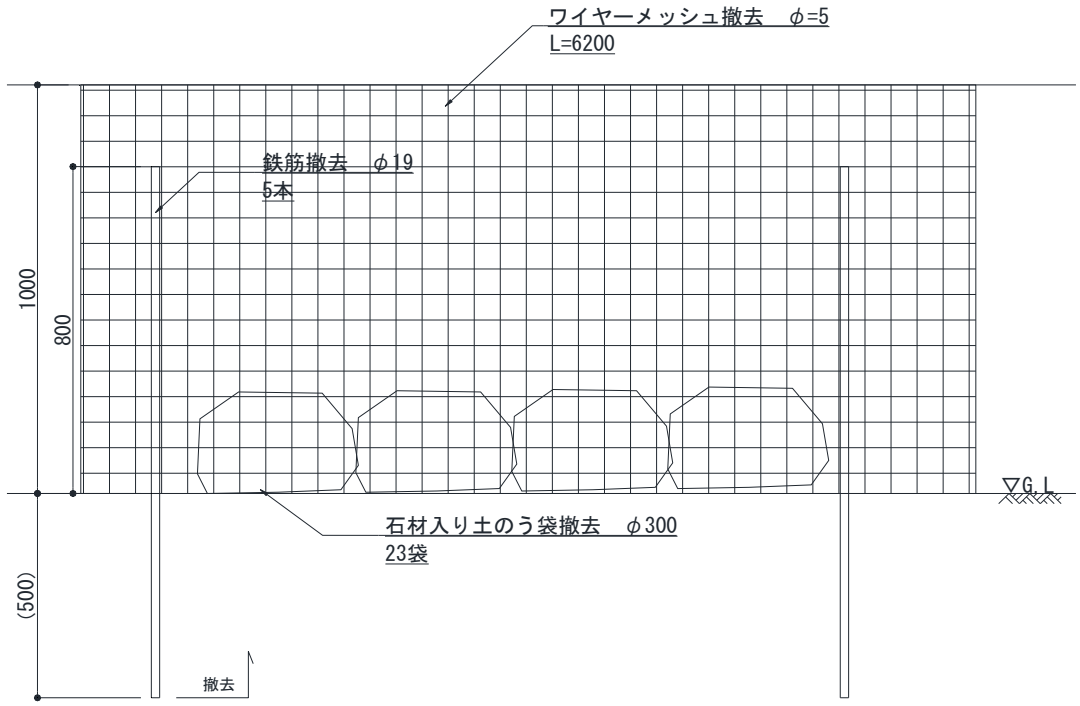

材　料	摘　要	計　算　式		数　量	単位	摘要
金網土留め撤去	H1000		10.000	10.00	m	
鉄くず	支柱　φ19 2.25kg/m	1.3*2.25*5/1000	0.015	0.01	t	
廃プラスチック類	土のう袋 約72g/枚	0.072*23/1000	0.002	0.00	t	
石材	現場発生材	23*4/3*3.14*0.15^3	0.338	0.34	m3	
鉄くず		0.002	0.015	0.01	t	
廃プラスチック類		0.002	0.002	0.00	t	
石材敷き均し	現場発生材	0.338	0.338	0.34	m3	

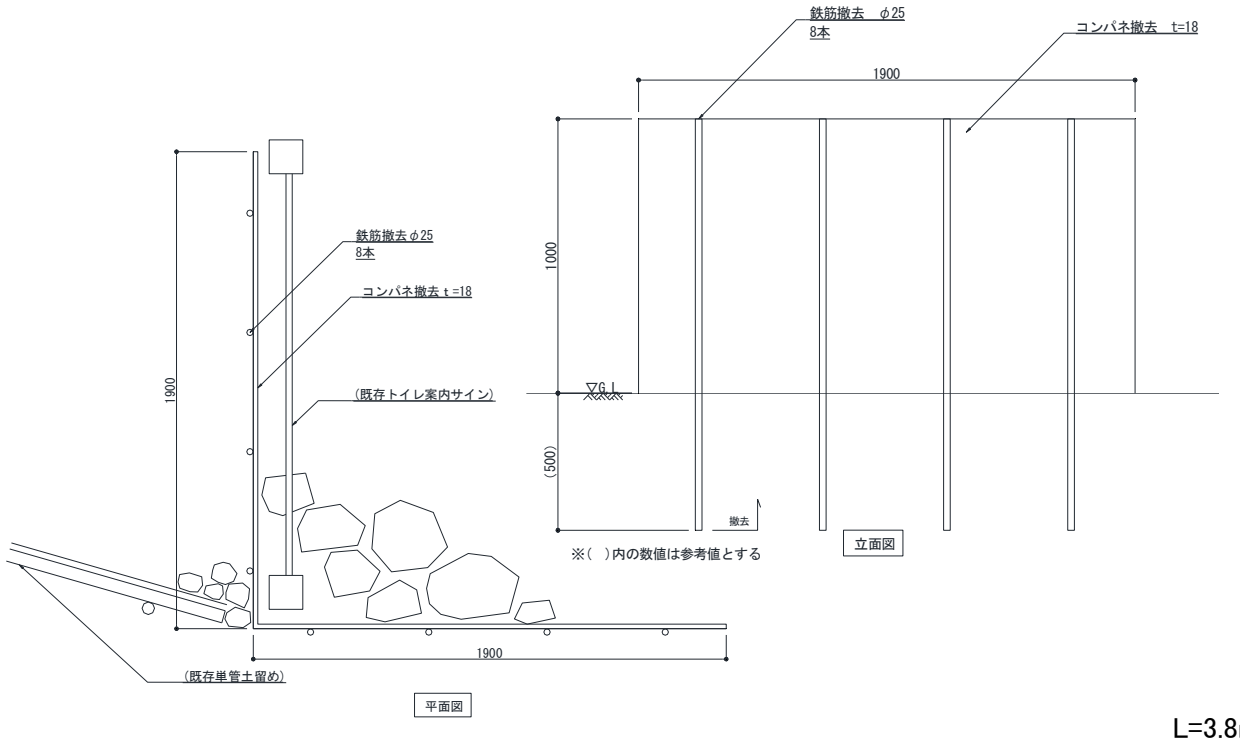

L=3.8m

材　料	摘　要	計　算　式	数　量	単位	摘要
コンパネ擁壁撤去	H1000	10.000	10.00	式	
木くず	コンパネ t18	1.0*1.9*0.018*2*10　0.684	0.68	m3	
鉄くず	鉄筋 φ25 3.98kg/m	1.5*3.98*8*10/1000　0.478	0.48	t	
木くず		0.684 ×0.55(木くず比重)　0.376	0.38	t	
鉄くず		0.478　0.478	0.48	t	

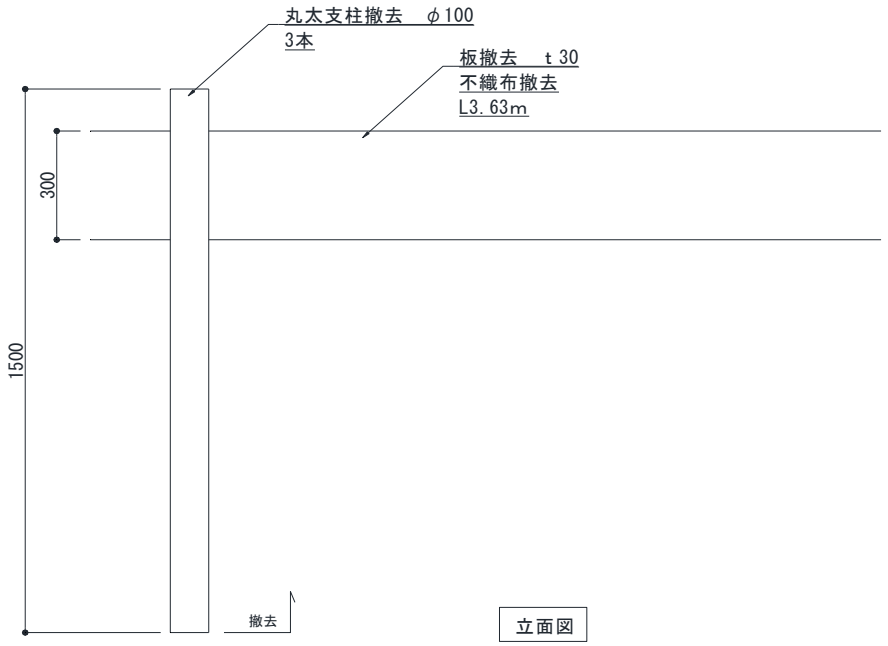

L=3.63m

材　料	摘　要	計　算　式	数　量	単位	摘要
土留め板a撤去	H300　t30	10.000	10.00	式	
木くず	支柱	0.05*0.05*3.14*1.5*3*10　0.353	0.35	m3	
木くず	板	0.3*3.63*0.03*3.63*10　1.186	1.19	m3	
		合計　1.539	1.54	m3	
廃プラスチック類	不織布　3.0㎜	0.3*3.63*0.003*3.63*10　0.119	0.12	m3	
木くず		1.539　×0.55(木くず比重)　0.847	0.85	t	
廃プラスチック類		0.119　×0.35(廃プラスチック類比重)　0.042	0.04	t	

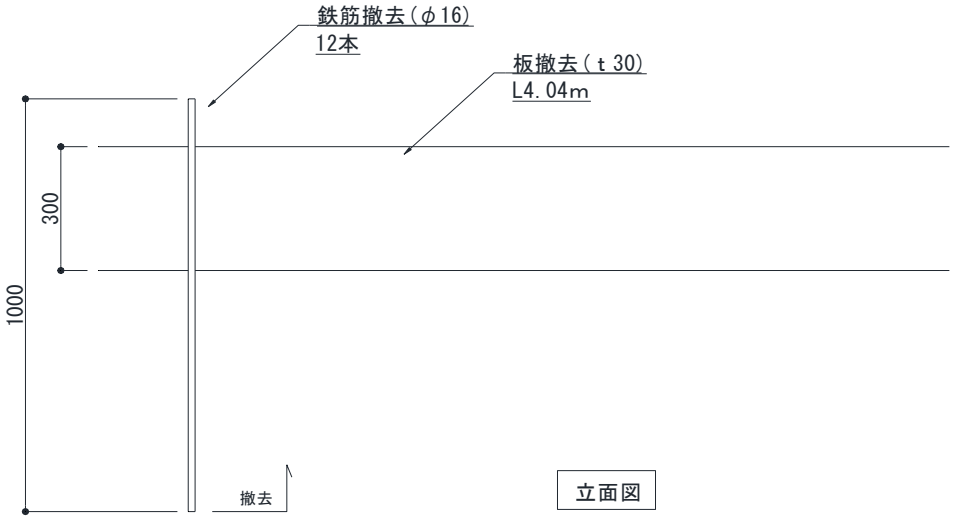

L=4.04m

材　料	摘　要	計　算　式		数　量	単位	摘要
土留め板b撤去	H300　t30		10.000	10.00	式	
木くず	板	0.3*4.04*0.03*10	0.364	0.36	m3	
鉄くず	鉄筋φ16 1.56kg/m	1.0*12*1.56*10/1000	0.187	0.19	t	
木くず		0.364　×0.55(木くず比重)	0.200	0.20	t	
鉄くず		0.187	0.187	0.19	t	

移設前

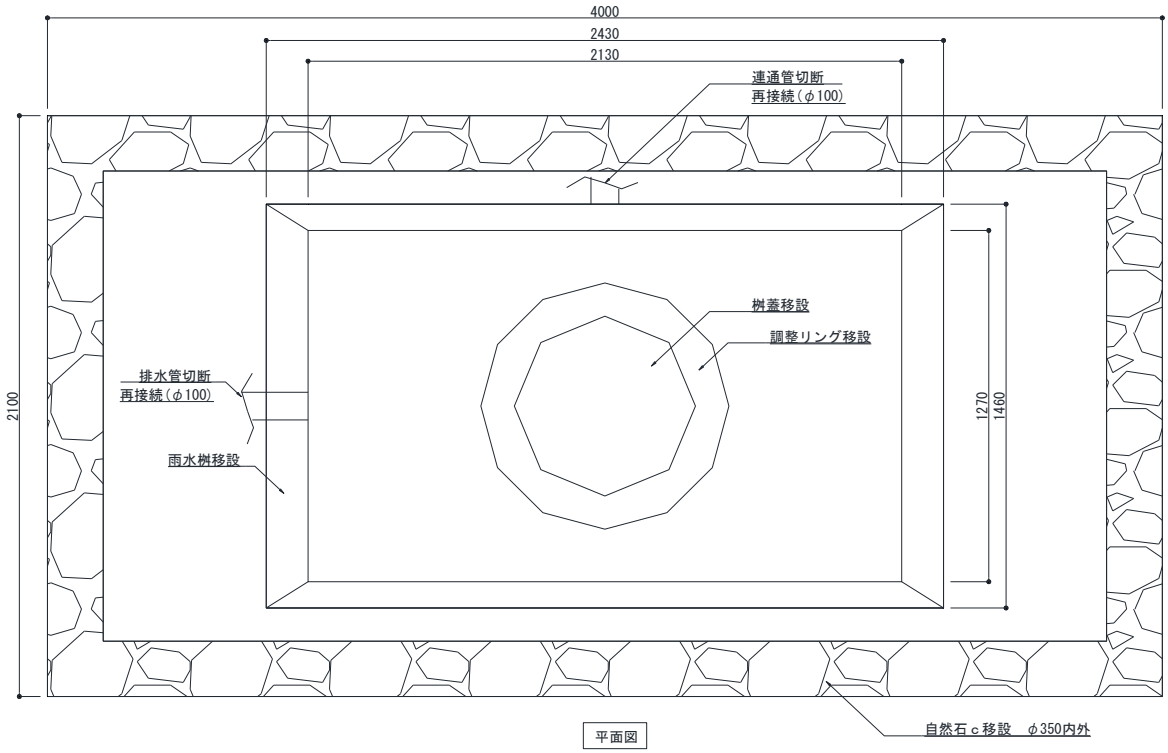

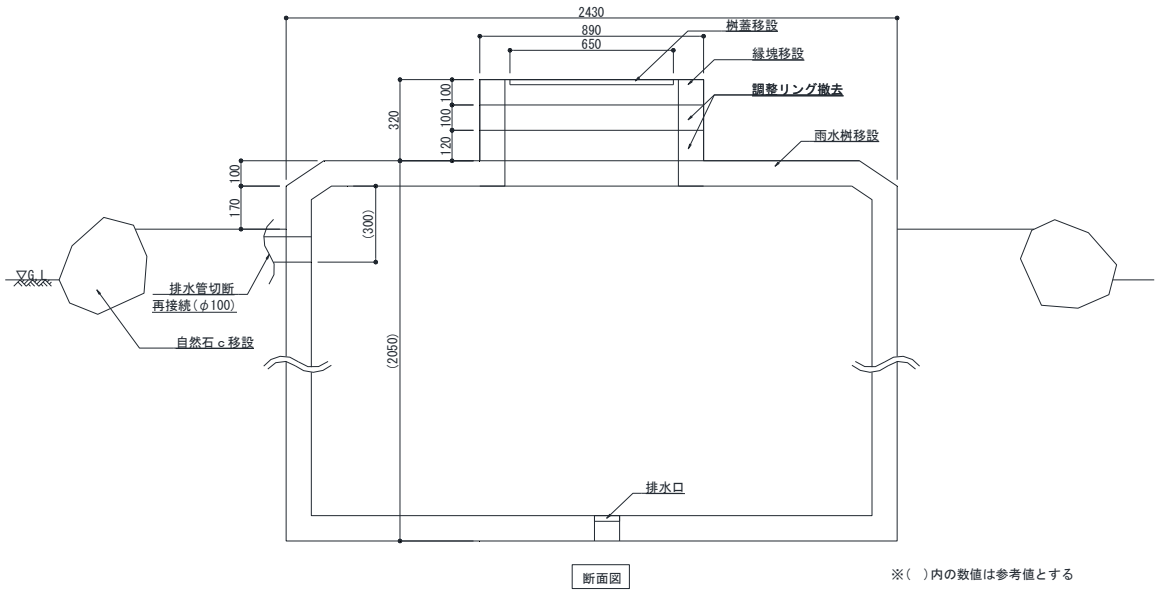

※(　)内の数値は参考値とする

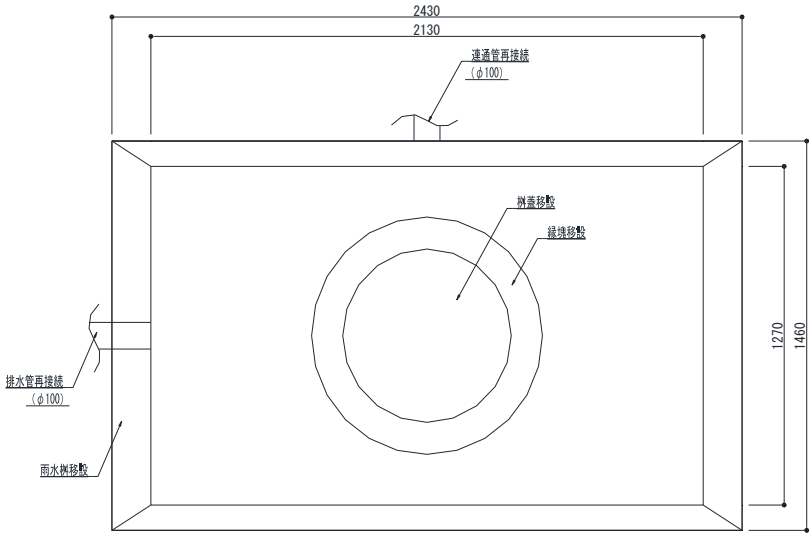

平面図

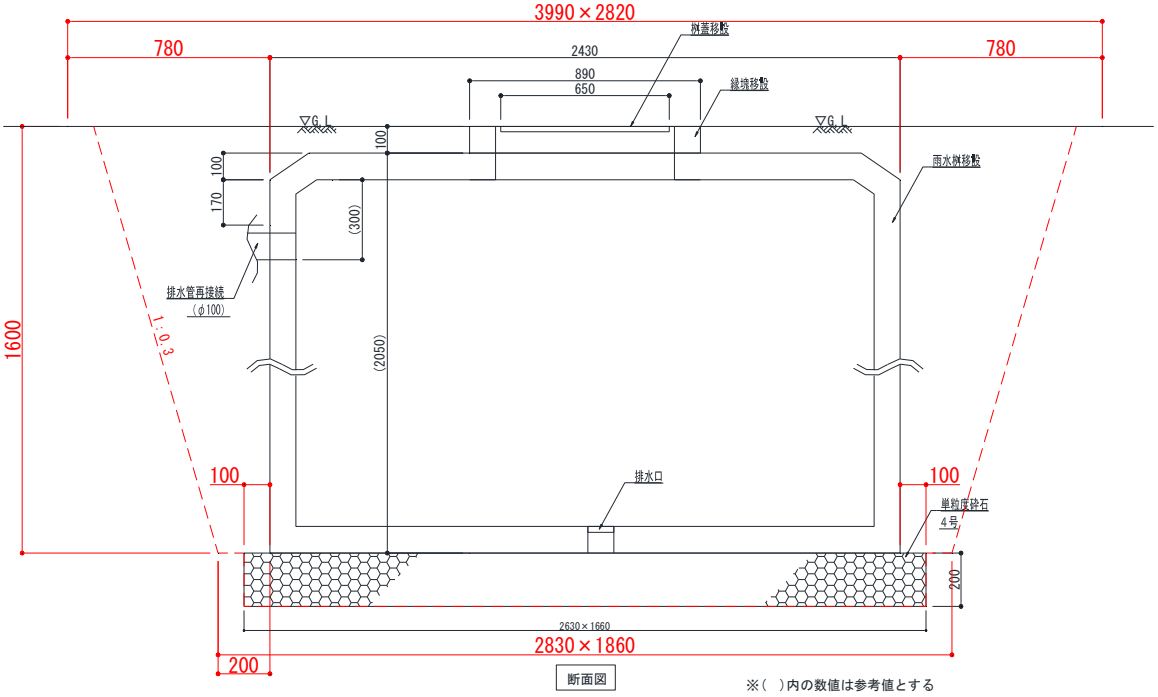

断面図

※（　）内の数値は参考値とする

材　料	摘　要	計　算　式		数　量	単位	摘要
雨水桝移設前	2430*1460	1*10	10.000	10.00	基	
コンクリート	調整ﾘﾝｸﾞ 二次製品	(0.445*0.445*3.14-0.325*0.325*3.14)*0.22*10	0.6383	0.60	m3	
二次製品コンクリート		0.638　×1.48(Co塊比重)	0.945	0.94	t	
雨水桝移設後		1*10	10.000	10.00	基	
	浸透管再接続	1*10	10.000	10.00	箇所	
	排水管再接続	1*10	10.000	10.00	箇所	
単粒砕石	4号	2.63*1.66*10	43.658	43.70	m3	
床掘		((2.83*1.86+3.99*2.82)/2*1.6+(2.63*1.66))*10	175.783	175.80	m3	
基面整正		2.63*1.66*10	43.658	43.66	m2	
埋め戻し		((0.445*0.445*3.14*0.1)+(2.43*1.46*1.6)+(2.63*1.66*0.2))*10	66.118	66.12	m3	
残土処分		175.783　－　66.118	109.665	109.66	m3	

移設前

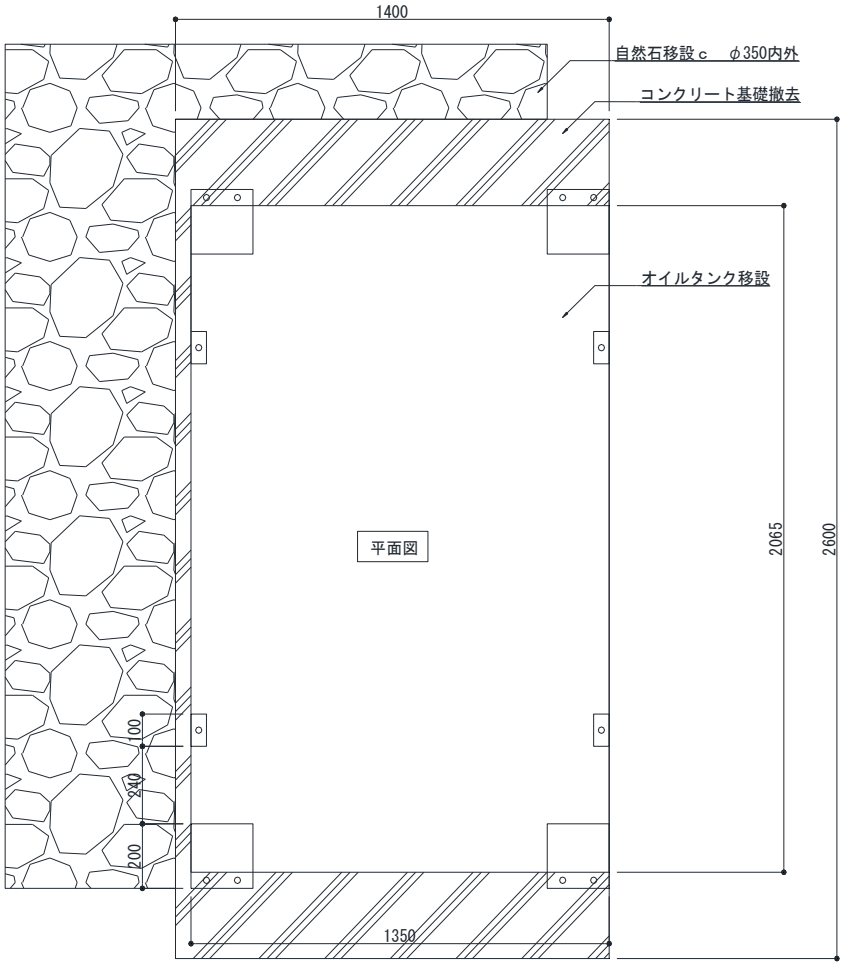
1400
自然石移設ｃ　φ350内外
コンクリート基礎撤去
オイルタンク移設
平面図
2065
2600
100
200
200
1350

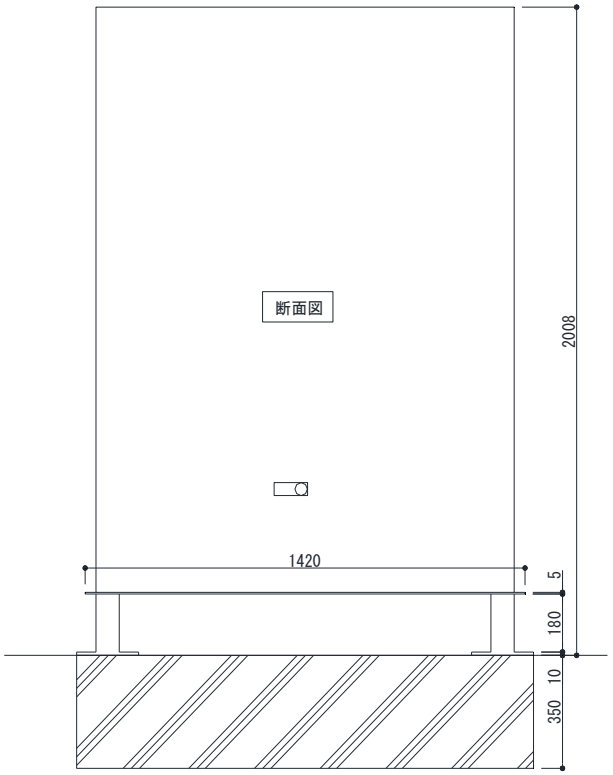
断面図
2008
1420
5
180
10
350

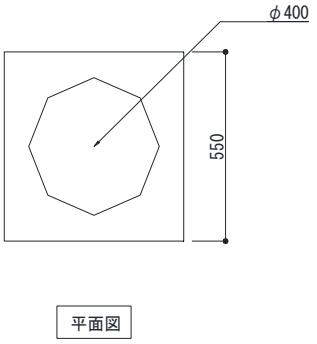
φ400
550
平面図

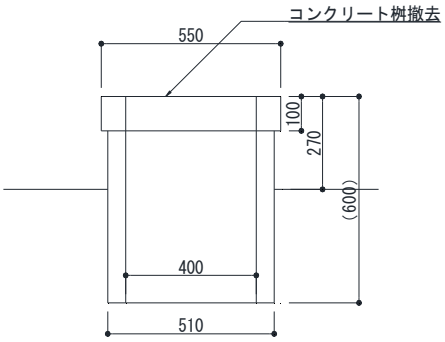
コンクリート桝撤去
550
100
270
(600)
400
510

移設後

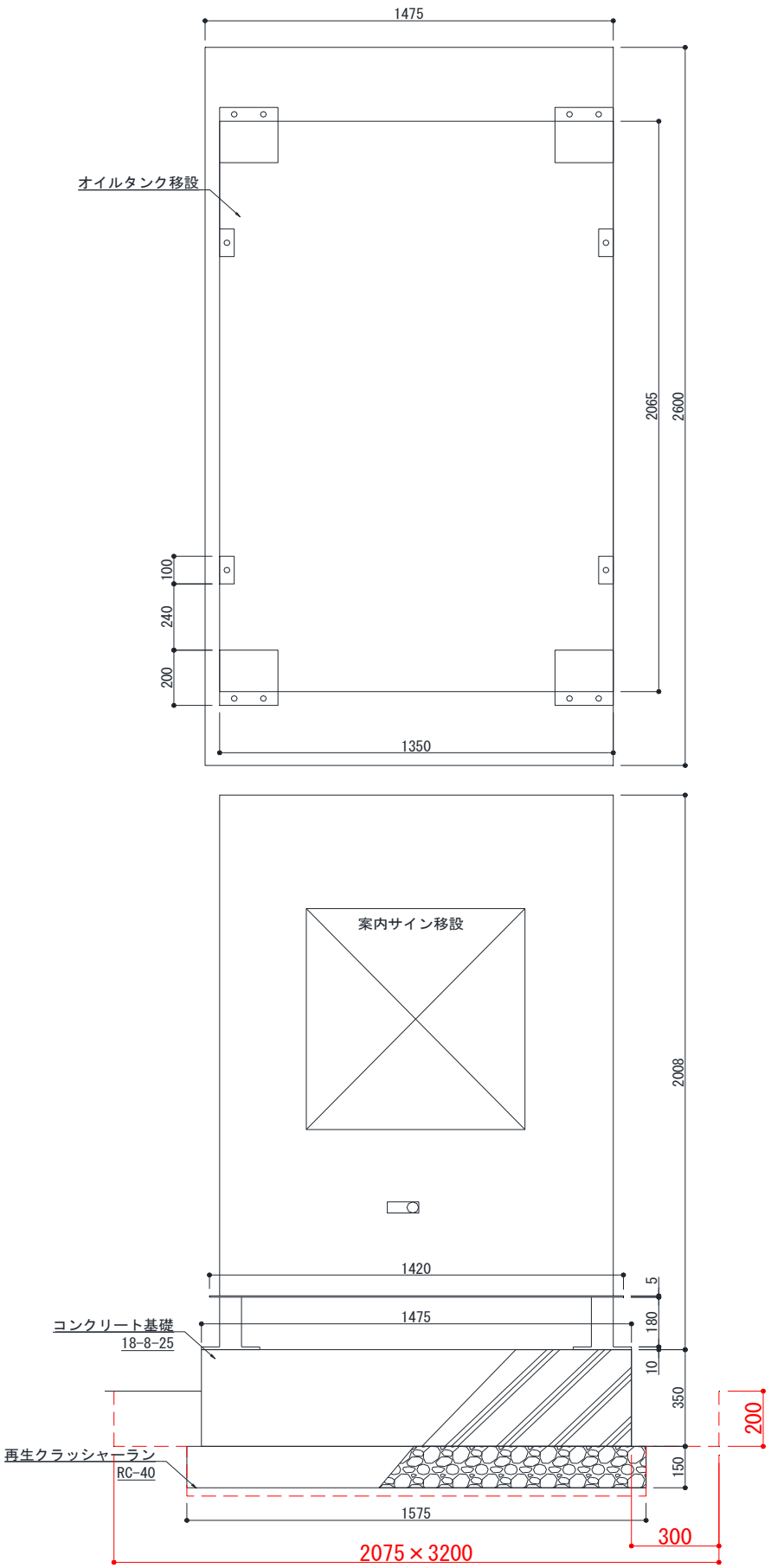
1475
オイルタンク移設
2065
2600
100
240
200
1350
案内サイン移設
2008
1420
5
1475
180
コンクリート基礎
18-8-25
10
350
200
再生クラッシャーラン
RC-40
150
1575
300
2075×3200

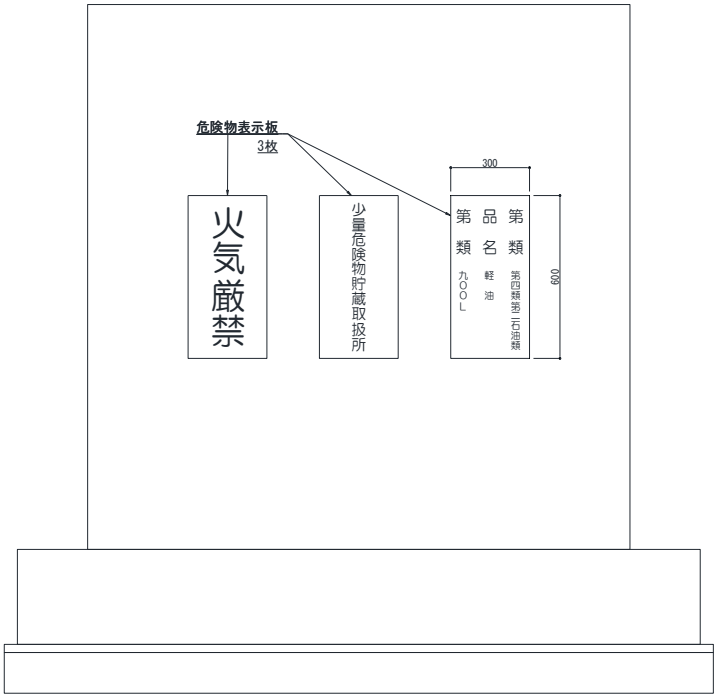

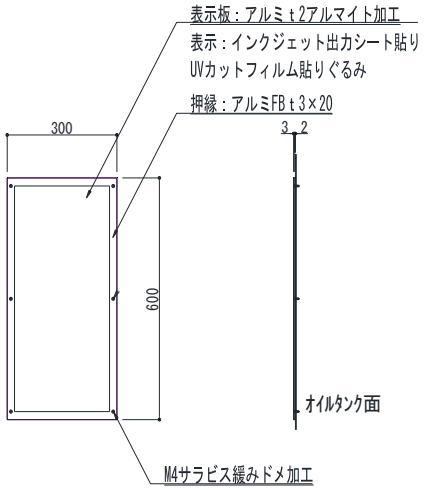

材　料	摘　要	計　算　式		数　量	単位	摘要
オイルタンク移設前						
オイルタンク移設	小屋共		10.000	10.00	式	
地中埋設管						
コンクリートコア抜き						
コンクリート撤去	無筋	2.6*1.4*0.35*10	12.740	12.74	m3	
コンクリート撤去	二次製品	((0.51*0.51−0.4*0.4)*0.5)+0.55*0.55*0.1*10	0.353	0.35	m3	
オイルタンク移設後						
再生クラッシャーラン基礎	RC−40　t0.15	1.575*2.7*10	42.525	42.53	m2	
危険物表示板	0.3*0.6	3*10	30.000	30.00	箇所	
床掘		1.575*2.7*0.15+2.075*3.2*0.2*10	13.918	13.90	m3	
基面整正		1.875*3.0*10	56.250	56.25	m2	
埋め戻し		((1.575*2.7*0.15+2.075*3.2*0.2)− (1.575*2.7*0.15+1.475*2.6*0.2))*10	5.610	5.61	m3	
残土処分		13.918　−　5.610	8.308	8.31	m3	

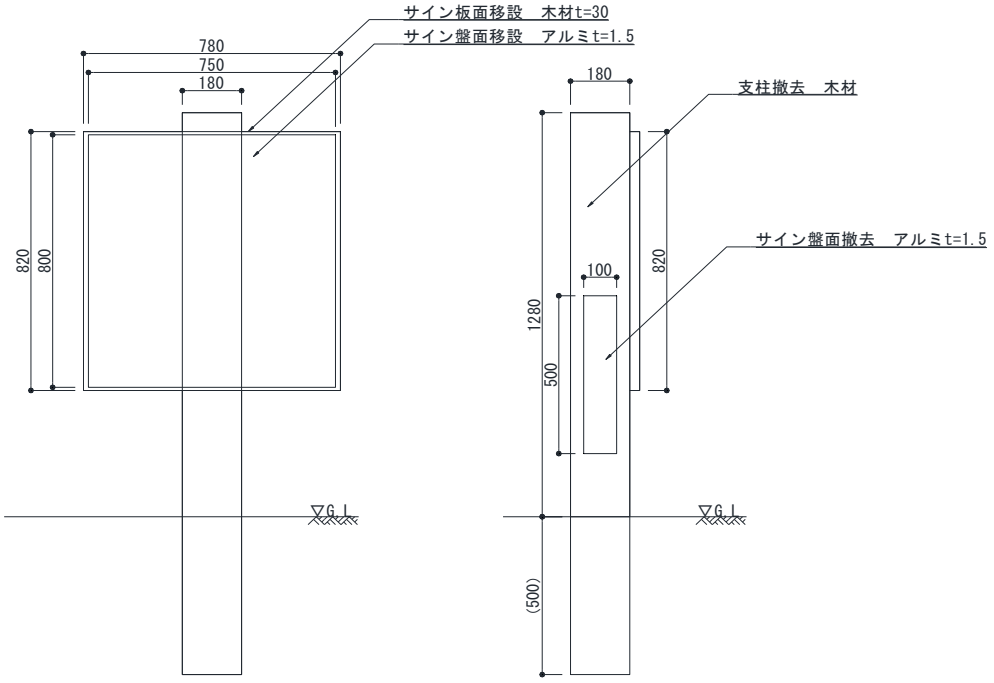

立面図　※(　)内の数値は参考値とする　側面図

材　料	摘　要	計　算　式	数　量	単位	摘要
案内サイン撤去	H1280	10.000	10.00	基	
木くず	支柱	0.18*0.18*1.78*10　0.577	0.58	m3	
木くず	サイン盤面	0.78*0.82*0.03*10　0.192	0.19	m3	
		合計　0.769	0.77	m3	
サイン盤面移設	780*820　アルミt1.5	1*10　10.000	10.00	枚	
木くず		0.769　×0.55(木くず比重)　0.423	0.42	t	

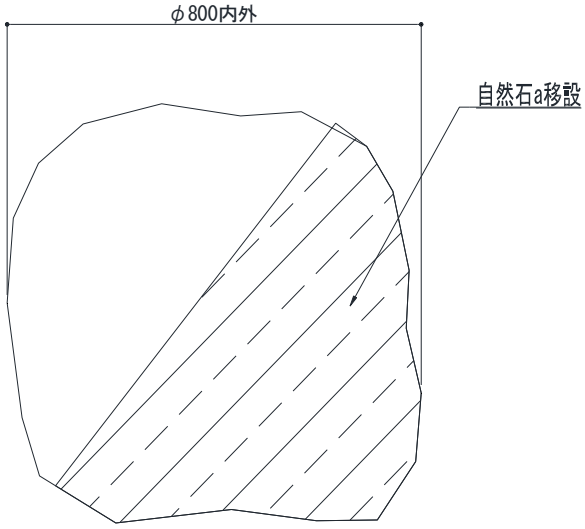

材　料	摘　要	計　算　式	数　量	単位	摘要
自然石a移設	φ800内外	10.000	10.00	個	

工種 自然石b移設	数量計算書 10 個 当り積算	1/1

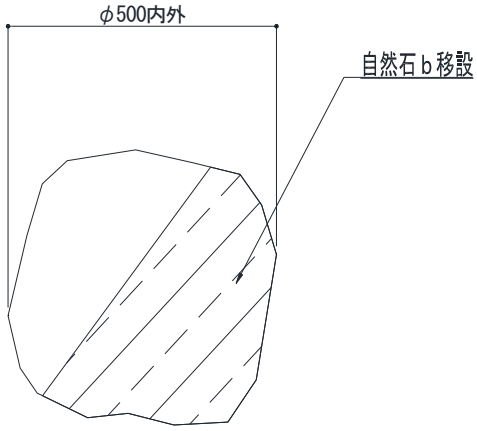

材　料	摘　要	計　算　式	数　量	単位	摘要
自然石b移設	φ500内外	10.000	10.00	個	

工種 自然石c移設　　数量計算書　10　個　当り積算　　1/1

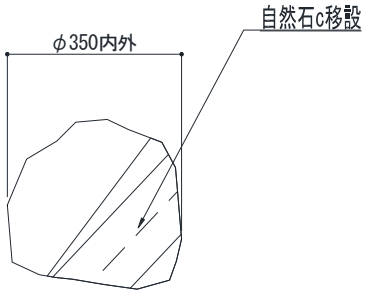

材　料	摘　要	計　算　式	数　量	単位	摘要
自然石c移設	φ350内外	10.000	10.00	個	

工種 自然石d移設　　数量計算書　10　個　当り積算　　1/1

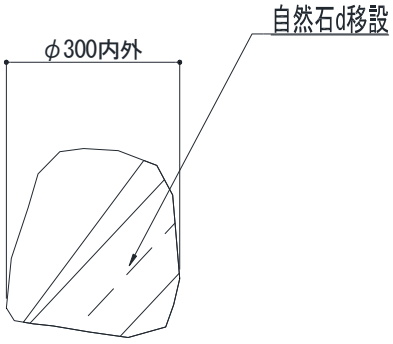

材　料	摘　要	計　算　式	数　量	単位	摘要
自然石d移設	φ300内外	10.000	10.00	個	

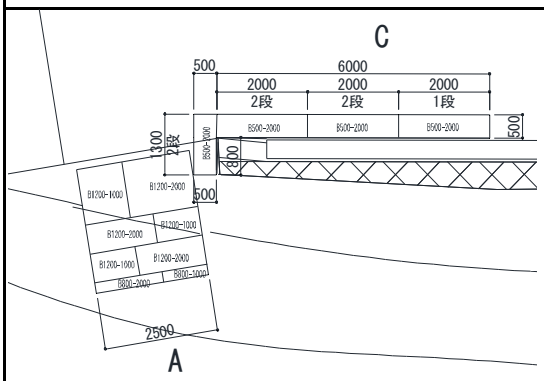

A箇所断面図

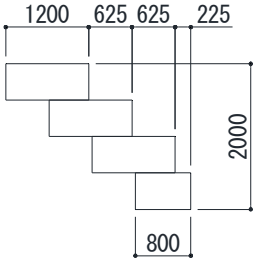

数量表

		数量 A	B	C	D		高さ	幅	長さ
本体	B800-2000	1	1			2	500	800	2000
	B800-1000	1				1	500	800	1000
側面	B800	1	2			3	500	800	−
上蓋	B800-2000	1				1	−	400	2000
	B800-1000	1	1			2	−	800	2000
本体	B1000-2000				1	1	500	1000	2000
	B1000-1000				0	0	500	1000	1000
側面	B1000				1	1	500	1000	−
上蓋	B1000-2000				1	1	−	1000	2000
	B1000-1000				0	0	−	1000	2000
本体	B1200-2000	3				3	500	1200	2000
	B1200-1000	3				3	500	1200	1000
側面	B1200	6				6	500	1200	−
上蓋	B1200-2000	3				3	−	1200	2000
	B1200-1000	3				3	−	1200	2000

材　料	摘　要	計　算　式		数　量	単位	摘要
かご枠A		1	1.000	1.00	式	
本体	B800-2000(1000)	2.5*0.8	2.000	2.00	m2	
側面	B800	1	1.000	1.00	枚	
上蓋	B800-2000	1	1.000	1.00	枚	
上蓋	B800-1000	1	1.000	1.00	枚	
本体	B1200-1000(2000)	2.5*1.2*3	9.000	9.00	m2	
側面	B1200	6	6.000	6.00	枚	
上蓋	B1200-2000	3	3.000	3.00	枚	
上蓋	B1200-1000	3	3.000	3.00	枚	
本体組立	120型+80型	9.0+2.0	11.000	11.00	m2	
割栗石	120型	1.2*2.5*3	9.000	9.00	m2	
	120型 1.14m3/m2	1.14*9.0	10.260	10.26	m3	
割栗石	80型	0.8*2.5	2.000	2.00	m2	
	80型 0.76m3/m2	2.0*0.76	1.520	1.52	m3	

材　料	摘　要	計　算　式	数　量	単位	摘要
割栗石	120型+80型	計　10.260 + 1.52 ＝ 11.780	11.78	m3	
石詰め	120型+80型	9.0+2.0 11.000	11.00	m2	
ﾊﾞｯｸﾎｳ	排ｶﾞｽ規制型・ｸﾛｰﾗ型、山0.45（平0.35）	0.6*11.0 6.600	6.60	時間	

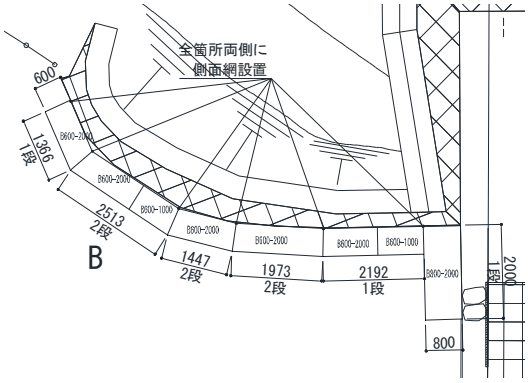

B箇所断面図

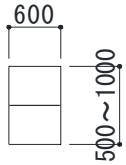

数量表

		数量					高さ	幅	長さ
		A	B	C	D				
本体	B500-2000			7		7	500	500	2000
	B500-1000			0		0	500	500	1000
側面	B500			8		8	500	500	-
上蓋	B500-2000			4		4	-	500	2000
	B500-1000			0		0	-	500	1000
本体	B600-2000		8			8	500	600	2000
	B600-1000		3			3	500	600	1000
側面	B600		16			16	500	600	-
上蓋	B600-2000		5			5	-	600	2000
	B600-1000		2			2	-	600	1000
本体	B800-2000	1	1			2	500	800	2000
	B800-1000	1				1	500	800	1000
側面	B800	1	2			3	500	800	-
上蓋	B800-2000	1				1	-	400	2000
	B800-1000	1	1			2	-	800	2000

材　料	摘　要	計　算　式		数　量	単位	摘要
かご枠B		1	1.000	1.00	式	
本体	B600-2000(1000)	0.6*19.0	11.400	11.40	m2	
側面	B600	16	16.000	16.00	枚	
上蓋	B600-2000	5	5.000	5.00	枚	
上蓋	B600-1000	2	2.000	2.00	枚	
本体	B800-2000	0.8*2.0	1.600	1.60	m2	
側面	B800	2	2.000	2.00	枚	
上蓋	B800-2000	1	1.000	1.00	枚	
本体組立	80型+60型	1.6+11.4	13.000	13.00	m2	
割栗石	80型	0.8*2.0	1.600	1.60	m2	
	80型 0.76m3/m2	1.6*0.76	1.216	1.22	m3	
割栗石	60型	0.6*2.0+0.6*3.0*2+0.6*2.0*2+0.6*2.0*2+0.6*3.0	11.400	11.40	m2	
	60型 0.57m3/m2	11.4*0.57	6.498	6.50	m3	
割栗石	80型+60型	計　1.216 ＋ 6.50 ＝	7.714	7.71	m3	
石詰め	80型+60型	1.6+11.4	13.000	13.00	m2	

材　料	摘　要	計　算　式	数　量	単位	摘要
ﾊﾞｯｸﾎｳ	排ｶﾞｽ規制型・ｸﾛｰﾗ型、山0.45（平0.35）	0.6*13.0　7.800	7.80	時間	

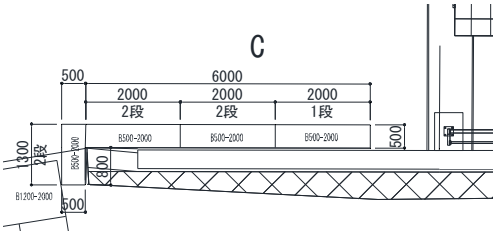

数量表

		数量					高さ	幅	長さ
		A	B	C	D				
本体	B500-2000			7		7	500	500	2000
	B500-1000			0		0	500	500	1000
側面	B500			8		8	500	500	-
上蓋	B500-2000			4		4	-	500	2000
	B500-1000			0		0	-	500	1000

C箇所断面図

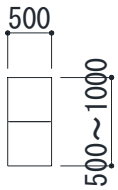

材　料	摘　要	計　算　式		数　量	単位	摘要
かご枠C		1	1.000	1.00	式	見積
本体	B500-2000	0.5*(2.0+2.0+2.0+2.0)*2	8.000	8.00	m2	
側面	B500	8	8.000	8.00	枚	
上蓋	B500-2000	4	4.000	4.00	枚	
本体組立	50型	0.5*(2.0+2.0+2.0+2.0)*2	8.000	8.00	m2	
割栗石	50型	0.5*2.0*2+0.5*2.0*3*2	8.000	8.00	m2	
	50型 0.476m3/m2	8.0*0.476	3.808	3.81	m3	
石詰め	50型	0.5*2.0*2+0.5*2.0*3*2	8.000	8.00	m2	
ﾊﾞｯｸﾎｳ	排ｶﾞｽ規制型・ｸﾛｰﾗ型、山0.45(平0.35)	0.6*8.0	4.800	4.80	時間	

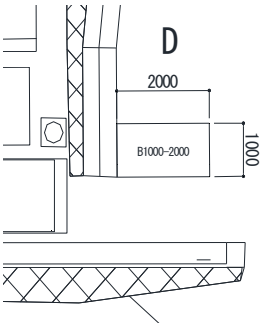

D箇所断面図

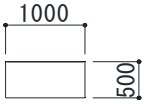

数量表

		数量					高さ	幅	長さ
		A	B	C	D				
本体	B1000-2000				1	1	500	1000	2000
	B1000-1000				0	0	500	1000	1000
側面	B1000				1	1	500	1000	−
上蓋	B1000-2000				1	1	−	1000	2000
	B1000-1000				0	0	−	1000	2000

材　料	摘　要	計　算　式		数　量	単位	摘要
かご枠D		1	1.000	1.00	式	見積
本体	B1000-2000	1.0*2.0	2.000	2.00	m2	
側面	B1000	1	1.000	1.00	枚	
上蓋	B1000-2000	1	1.000	1.00	枚	
本体組立	100型	1.0*2.0	2.000	2.00	m2	
割栗石	100型	1.0*2.0	2.000	2.00	m2	
	100型 0.95m3/m2	2.0*0.95	1.900	1.90	m3	
石詰め	100型	1.0*2.0	2.000	2.00	m2	
ﾊﾞｯｸﾎｳ	排ｶﾞｽ規制型・ｸﾛｰﾗ型、山0.45(平0.35)	0.6*2.0	1.200	1.20	時間	

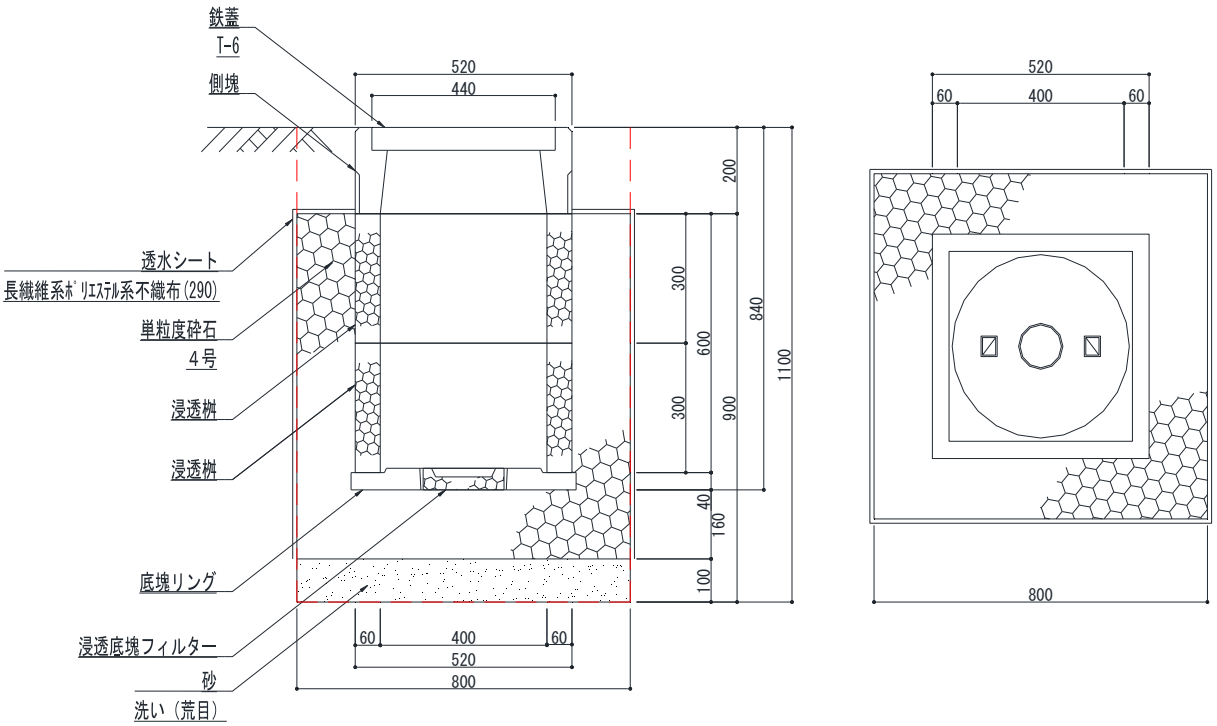

材　料	摘　要	計　算　式		数　量	単位	摘要
鉄蓋	φ400　T-6	10	10.000	10.00	枚	
側塊	□520	10.000	10.000	10.00	基	
浸透桝	内径□400	10*2	20.000	20.00	基	
底塊リング	□520	10.000	10.000	10.00	基	
浸透底塊フィルター	φ190	10.000	10.000	10.00	個	
単粒度砕石	4号	(0.8*0.8+0.6*0.8*4)*10	25.600	25.60	m3	
透水シート	長繊維ﾎﾟﾘｴｽﾃﾙ系不織布(290)	(0.8*0.8+0.8*0.9*4+0.8*0.8-0.52*0.52)*10	38.896	38.90	m2	
床掘		0.8*0.8*1.1*10	7.040	7.00	m3	
基面整正		0.8*0.8*10	6.400	6.40	m2	
埋め戻し		(0.8*0.8-0.52*0.52)*0.2*10	0.739	0.74	m3	
残土処分		7.040　－　0.739	6.301	6.30	m3	

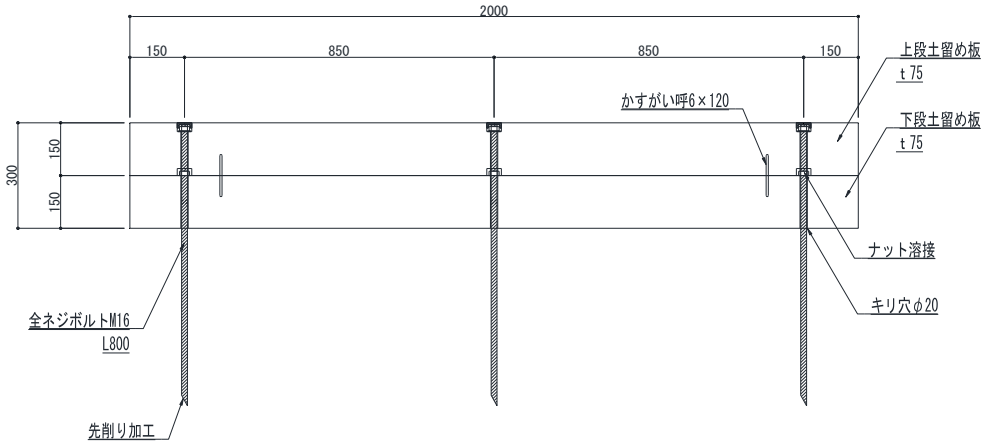

立面図

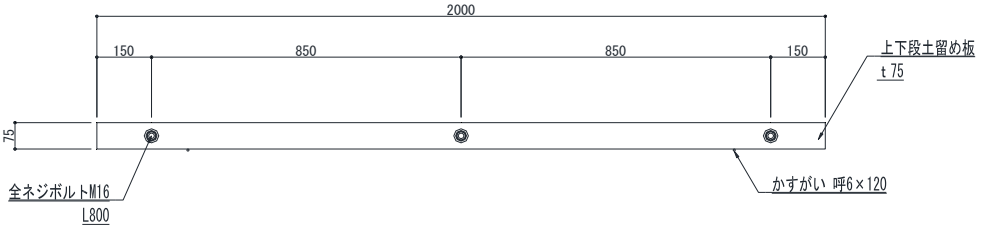

平面図

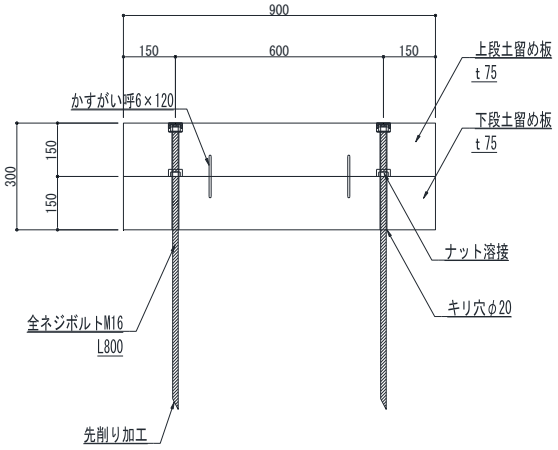

立面図

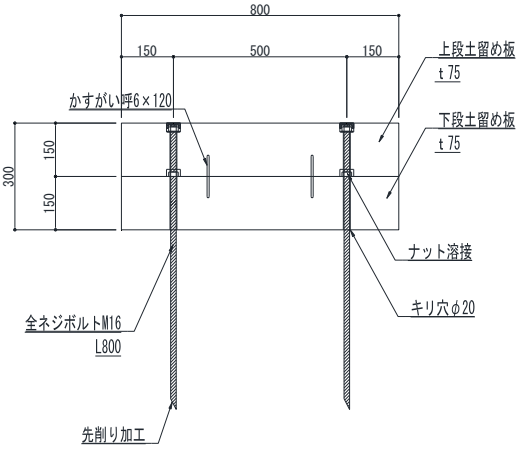

立面図

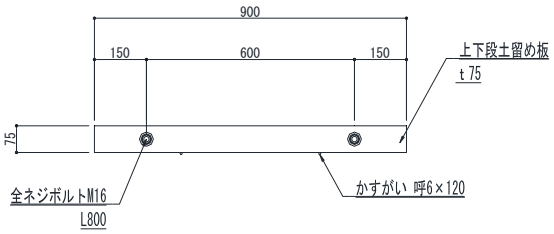

平面図

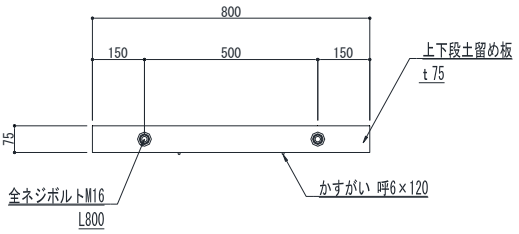

平面図

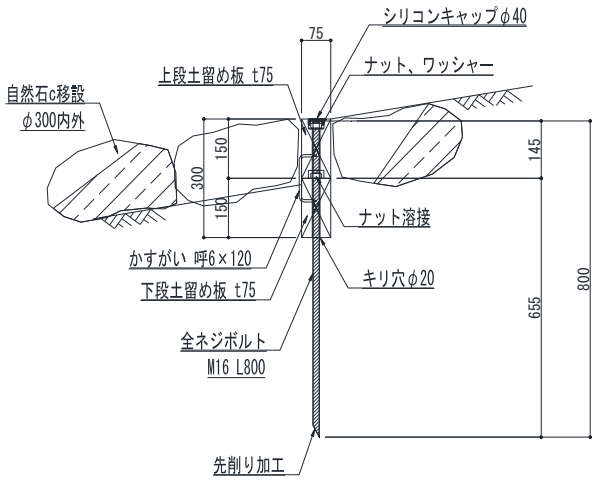

共通断面図

材　料	摘　要	計　算　式	数　量	単位	摘要
杉板土留め	t75 ボルト留め	10　10.000	10.00	m	

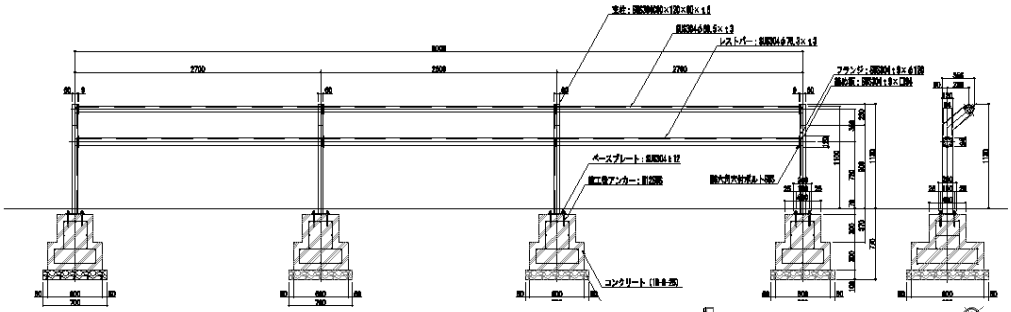

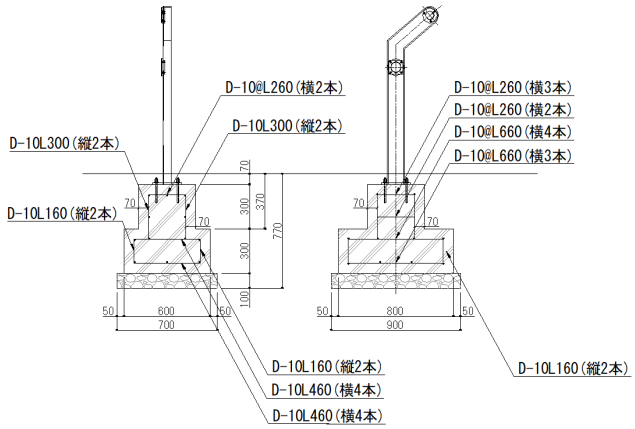

材　料	摘　要	計　算　式	数　量	単位	摘要
ベンチ	W8000 SUS	10　10.000	10.00	基	
再生クラッシャーラン基礎	RC-40 t100	0.7*0.9*4*10　25.200	25.20	m2	
型枠	鉄筋構造物	((0.6*0.3)*2+(0.8*0.3)*2+(0.4*0.3)*4)*4*10　52.800	52.80	m2	
鉄筋	D10	((0.26*2)+(0.3*4)+(0.16*4)+(0.46*8)+(0.26*(3+2))+(0.66*(4+3)))*4*10　478.400	478.40	m	
鉄筋工	0.56kg/m	478.4*0.56/1000　0.268	0.27	t	
コンクリート	21-8-25	(0.6*0.8*0.3+0.4*0.4*0.3)*4*10　7.680	7.70	m3	
床掘		(0.7*0.9*0.1+1.2*1.4*0.67)*4*10　47.544	47.00	m3	
基面整正		0.7*0.9*4*10　25.200	25.20	m2	
埋め戻し		((0.7*0.9*0.1+1.2*1.4*0.7)-(0.7*0.9*0.1+0.6*0.8*0.3+0.4*0.4*0.3+0.06*0.12*0.1))*4*10　39.331	39.33	m3	
残土処分		47.544　-　39.331　8.213	8.21	m3	
		.			

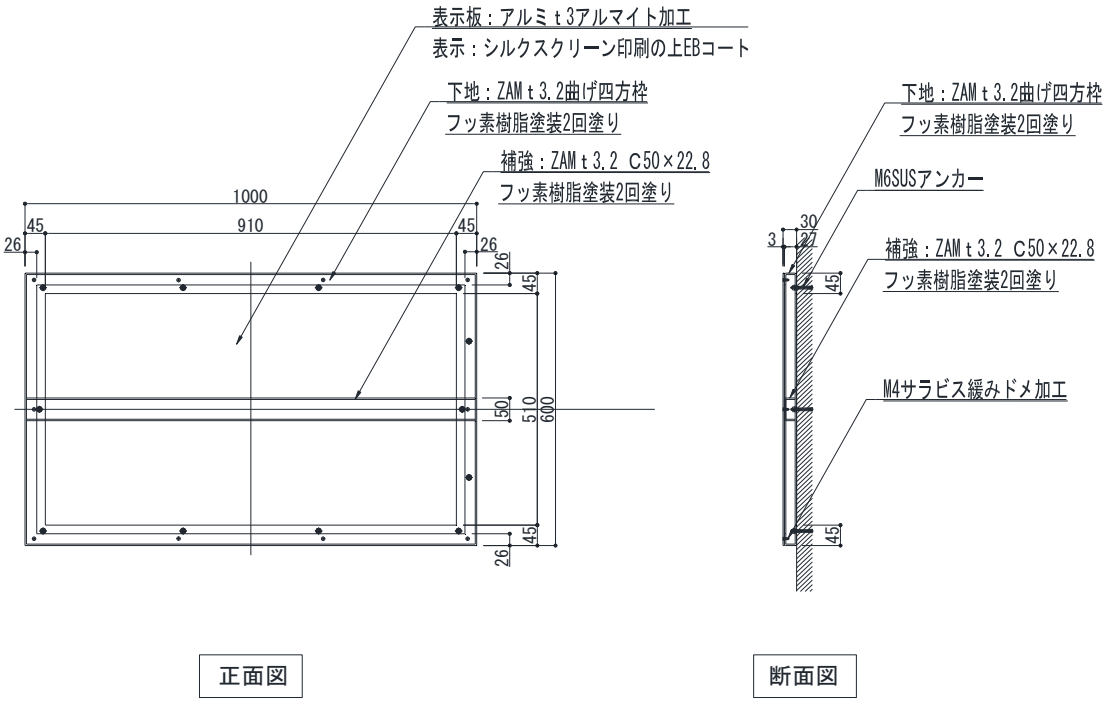

材　料	摘　要	計　算　式	数　量	単位	摘要
トイレ記名サイン	1000*600　EBｺｰﾄ	10　　10.000	10.00	基	

工種 ロープ柵（表面処理含む）　　数量計算書　10　m　当り積算　　1/1

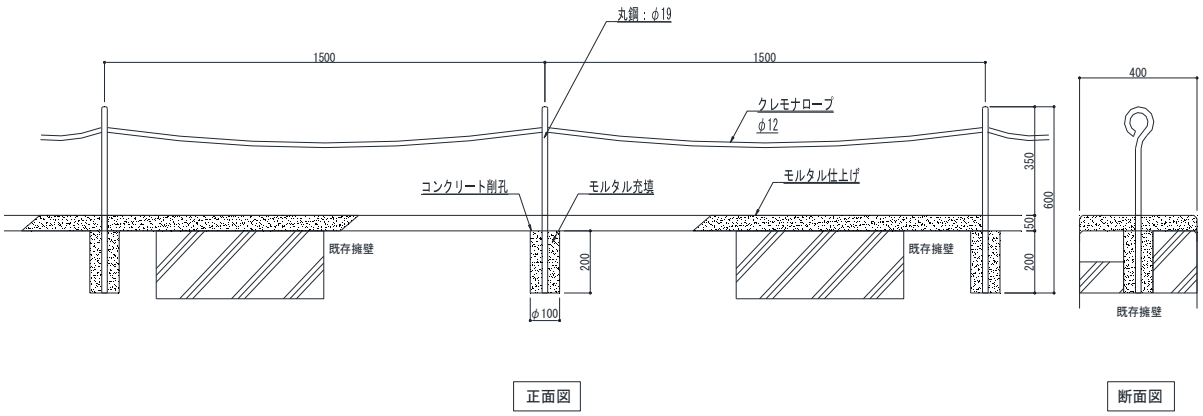

材　料	摘　要	計　算　式	数　量	単位	摘要
ロープ柵	H350	10　10.000	10.00	m	
コンクリート削孔	φ100	10.000　10.000	10.00	箇所	
丸鋼	φ19	10.000　10.000	10.00	本	
モルタル充填	1：3	0.05*0.05*3.14*0.2*10/1.5　0.010	0.01	m3	
クレモナロープ	φ12	10*1.1　11.000	11.00	m	
モルタル仕上げ	t50				
モルタル	t50　1：2	0.4*0.05*10　0.200	0.20	m3	
仕上げ		0.4*10　4.000	4.00	m2	

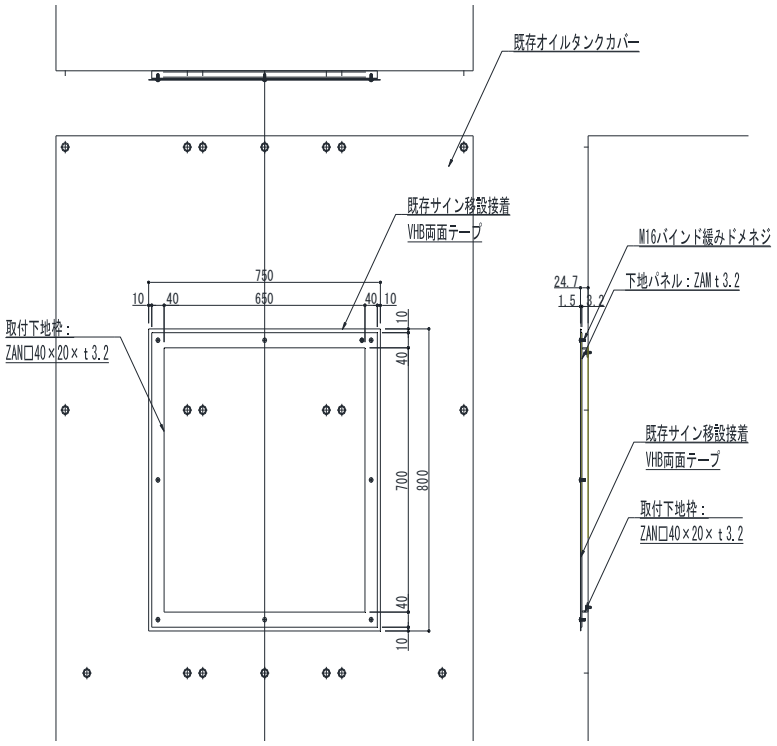

材　料	摘　要	計　算　式	数　量	単位	摘要
案内サイン設置		10　　10.000	10.00	基	

■土量計算書　　数量は「平面数量調書」、各単位数量は「材料計算書」参照

単価表	名称	単位	数量	単位数量計算単位	掘削数量								単位数量値							
					床掘			埋戻し			基面整正	不足土	床掘			埋戻し			基面整正	不足土
					15			20			17		15			20			17	
					m3	m3	m3	m3	m3	m3	m2	m3	m3	m3	m3	m3	m3	m3	m2	m3
単－ 1 号	柵撤去	m	20.3	10																
単－ 2 号	浸透桝撤去	基	1	10																
単－ 4 号	トイレ記名サイン撤去	基	1	10																
単－ 6 号	単管土留め撤去	m	7.2	10																
単－ 7 号	鉄筋ロープ柵撤去	m	7.2	10																
	金網土留め撤去	m	5.8	10																
単－ 8 号	コンパネ擁壁撤去	m	3.80	10																
単－ 10 号	土留め板a撤去	m	3.63	10																
単－ 11 号	土留め板b撤去	m	4.04	10																
単－ 3 号	雨水桝移設	基	1	10	175.8			66.12			43.66		17.58			6.612			4.366	
単－ 9 号	オイルタンク移設	基	1	10	13.9			5.61			56.25		1.39			0.561			5.625	
単－ 5 号	案内サイン移設	基	1	10																
単－ 12 号	自然石a移設	個	3	10																
単－ 13 号	自然石b移設	個	5	10																
単－ 14 号	自然石c移設	個	115	10																
単－ 15 号	自然石d移設	個	5	10																
単－ 16 号	かご枠A	式	1	1																
単－ 17 号	かご枠B	式	1	1																
単－ 18 号	かご枠C	式	1	1																
単－ 19 号	かご枠D	式	1	1																
単－ 48 号	浸透桝	基	1	10	7.0			0.74			6.40		0.70			0.074			0.640	
単－ 50 号	杉板土留め	m	16.34	10																
単－ 49 号	ベンチ	基	1	10	47.0			39.33			25.20		4.70			3.933			2.520	
単－ 51 号	トイレ記名サイン	基	1	10																
単－ 60 号	ロープ柵(表面処理含む)	m	20.5	10																
				合計(m3)	243.7			111.8			131.51		24.37			11.18			13.151	

工種	施工パッケージ	数量	単位
床掘	施工ﾊﾟNo.15-1	24.4	m3
埋戻し	施工ﾊﾟNo.20	11.2	m3
基面整正	施工ﾊﾟNo.17	13.2	m2

撤去集計表 （産業廃棄物処理・スクラップ）（撤去・本体等工事編）

名称	単位	数量	単位数量						撤去数量				
			単位数量計算単位	Co塊有筋 (m3)	Co塊無筋 (m3)	木くず (m3)	廃プラスチック類 (m3)	鉄くず (m3)	Co塊有筋 (m3)	Co塊無筋 (m3)	木くず (m3)	廃プラスチック類 (m3)	鉄くず (m3)
撤去													
柵撤去	m	20.3	10		1.210	0.450		0.010		2.456	0.913		0.020
浸透桝撤去	基	1.0	10	1.090					0.109				
トイレ記名サイン撤去	基	1.0	10			1.530					0.153		
単管土留め撤去	m	7.2	10										
鉄筋ロープ柵撤去	m	7.2	10										
金網土留め撤去	m	5.8	10										
コンパネ擁壁撤去	m	3.8	10			0.680					0.258		
土留め板a撤去	m	3.6	10			1.540	0.120				0.559	0.043	
土留め板b撤去	m	4.0	10			0.360					0.145		
雨水桝移設	基	1.0	10	0.600					0.060				
オイルタンク移設	基	1.0	10	0.350	12.740				0.035	1.274			
案内サイン移設	基	1.0	10			0.770		10.000			0.077		1.000
自然石a移設	個	3.0	10										
自然石b移設	個	5.0	10										
自然石c移設	個	115.0	10										
自然石d移設	個	5.0	10										
									0.204	3.730	2.105	0.043	1.020
									(m3)	(m3)	(m3)	(m3)	(m3)

項目	m3
Co塊(無筋)	3.73
Co塊(有筋)	0.20
木くず	2.11
鉄くず	1.02
廃プラスチック	0.04
搬入土	30